Technisches Datenblatt

DE

Seite 1/2
Mikro-Präzisions Dosiernadel Micron-S

Druckdatum: 04.09.2020
überarbeitet am: 04.09.2020

Vorteile

- Punkte und Linien bis 50 µm
- konisch zulaufender Kanal (strömungstechnisch optimiert)
- hohe Wiederholgenauigkeit
  - geringere Prozessvariabilität
- widersteht Verstopfung und Fadenziehen, verbessert den Flüssigkeitsabriss
- dünner starrer Metallaufbau
- Farbkodierte Kunststoffkörper
- Sichere Verbindung durch Luer-Lock Verschraubung
- hochpräzise Lotpasten Dosierung
- hervorragend geeignet für Underfill Anwendung
- hochgenaue Medizinanwendungen
- MEMS (Microelectromechanical systems)
- Halbleiterkapselung
- Automatisierte Mikro-Dosierapplikationen

Material

Nadel-Kern Nickel Silber
Anschluss Polypropylene

Temperaturbereich

Nadelkern -200°C bis 300°C
Anschluss -23°C bis 100°C

Gewicht

ca. 0.454 g

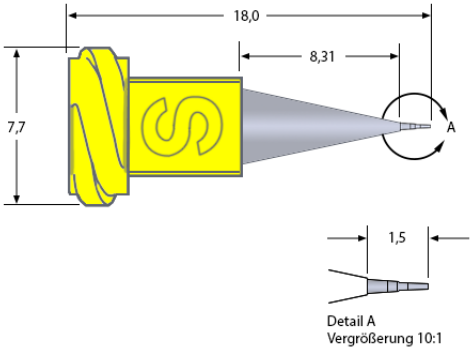

Artikel-Nr.	Farbe	Größe	Tolleranz I-Ø (mm)		Innen-Ø (mm)	Außen-Ø (mm)
			Min.	Max.		
5901009	blau	06	0,140	0,178	0,16	0,24
5901010	orange	04	0,089	0,127	0,11	0,20
5901011	gelb	02	0,038	0,076	0,16	0,16

Technical Data Sheet

EN

Seite 2/2
Micro Precision Nozzles Micron-S

Date of printing: 04.09.2020
Date of revision: 04.09.2020

Features and Benefits

- dots and lines up to 50 µm
- tapered channel (fluidically optimized)
- increased accuracy
  - decreased process variability
- Resists clogging and stringing, improves fluid break-off
- Low-restriction design allows use of smaller size
- convenient polypropylene hub is colored to indicate size
- Minimal run-out
- Decreased process variability
- Increased accuracy

Material

Core	Nickel Silver
Hub	Polypropylene

Temperature Range

Core	-200°C bis 300°C
Hub	-23°C bis 100°C

Weight

approx. 0.454 g

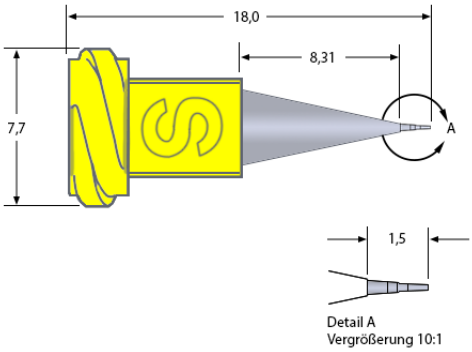

Item-No.	Color	Size	Tollerance I.D. (mm)		I.D. (mm)	O.D. (mm)
			min.	max.		
5901009	blue	06	0,140	0,178	0,16	0,24
5901010	orange	04	0,089	0,127	0,11	0,20
5901011	yellow	02	0,038	0,076	0,16	0,16