Dosier- und Mischtechnik

Bedienungsanleitung
Dosiergerät JBE1113N

V2.0 März 2017

© VIEWEG GmbH

Sehr geehrte Kundin, sehr geehrter Kunde

Vielen Dank für den Kauf des JBE1113N.
Diese Bedienungsanleitung dient der einfachen und sicheren Bedienung des Gerätes. Bitte lesen Sie diese Anleitung vor Inbetriebnahme aufmerksam durch und beachten Sie auch die angeführten Sicherheitshinweise.

Ihre Vieweg GmbH

Inhaltsverzeichnis

2. Bestimmungsgemäße Verwendung 4
3. Sicherheitshinweise 4
4. Lieferumfang 5
5. Technische Daten. 6
6. Inbetriebnahme. 6
6.1 Anschlussschema 7
7. Bedienelemente 7
8. Tipps zum Dosieren 8
9. Elektrisches Schaltungsdiagramm 9
10. Einstellung des Zeitgebers 10
11. Wartung und Reinigung 10
12. Entsorgung. 10
13. CE-Erklärung 11

1. Bestimmungsgemäße Verwendung

Das Dosiergerät JBE1113N ist mit seinem universellen Design hervorragend geeignet für eine breite Anwendungspalette. Die Dosierung von Mikrotropfen kann genauso erfolgen wie das Füllen und Vergießen von Komponenten.

Eingesetzt wird das Gerät z. B. für:

- Lotpaste
- SMD-Kleber
- Wärmeleitpaste
- Vergussmassen
- Fette
- Öle
- Sicherungslacke / Cyanacrylate
- Silikone

2. Sicherheitshinweise

WARNUNG:

Wird dieses Gerät für andere Zwecke eingesetzt, als in diesem Benutzerhandbuch beschrieben, kann es zu Personen- oder Sachschäden kommen.
Setzen Sie das Gerät nur gemäß der Anleitung in diesem Benutzerhandbuch ein.
Der Hersteller ist nicht haftbar für Personen- oder Sachschäden, die auf nicht zweckgemäßen Einsatz der Geräte zurückzuführen sind.

Zu nicht bestimmungsgemäßer Verwendung zählen:

- Änderungen am Gerät, die nicht ausdrücklich im Benutzerhandbuch empfohlen werden
- Einsatz nicht kompatibler, oder beschädigter Ersatzteile
- Verwendung nicht zugelassenen Zubehörs, oder Hilfsgeräte

SICHERHEITSVORKEHRUNGEN:

- Das Gerät wird mit 230 V AC Netzspannung betrieben. Bei Berührung mit 230V besteht **LEBENSGEFAHR!** Deshalb muss das Gerät vor dem Öffnen von der Netzspannung durch ziehen des Netzkabels getrennt werden. Das Gerät darf nur von authorisiertem Elektro Fachpersonal geöffnet werden
- Vor dem Austausch der Sicherung ist das Gerät durch Ziehen des Netzkabels von der Netzspannung zu trennen, da bei geöffnetem Sicherungshalter das Berühren von 230 V AC Netzspannung möglich ist.
- Betreiben Sie das Gerät ausschließlich mit den maximal zugelassenen

Nennleistungen / Einstellungen

- Tragen Sie immer die geeignete Schutzkleidung
- Weitere Einzelheiten hinsichtlich der ordnungsgemäßen Handhabung und Sicherheitsvorkehrungen finden Sie im Sicherheitsdatenblatt des verwendeten Dosiermaterials
- Rauchen oder offenes Feuer sind bei der Dosierung brennbarer Medien untersagt
- Dieses Gerät ist nur für den Gebrauch in geschlossenen Räumen vorgesehen

3. Lieferumfang

Im Lieferumfang sind folgende Teile enthalten:

Bedienungsanleitung

JBE1113N Dosiergerät

Kaltgerätekabel 230V AC

Anschlussschlauch
für Drucklufteingang

Kartuschenhalter

Fußschalter

Weiteres Zubehör ohne Abbildung
(siehe nachfolgende Liste)

Artikel- Nr.	Bezeichnung	Anzahl
990180	Kartuschenadapter 30cc	1
801004	Kartuschen 30cc	3
801009	Kolben PE 30cc	3
990062K	Dosiernadelsortiment klein	1

4. Technische Daten

Äußere Abmessungen	220 x 210 x 67 mm
Gewicht	ca. 1,60 kg
Digitaler Zeitgeber	0,01 s - 31 s
Betriebsarten	Manuell oder Zeitgesteuert
Spannungsversorgung:	85 – 264 V AC 50/60 Hz
Interne Spannung	24 V DC
Fußschalter	Potentialfrei
Druckluft am Eingang	5-7 bar (70-100 psi)
Druckluft am Ausgang	0,1-7 bar (1-100 psi)
Vakuumrückhaltung	manuell, Verhindert Nachtropfen

5. Inbetriebnahme

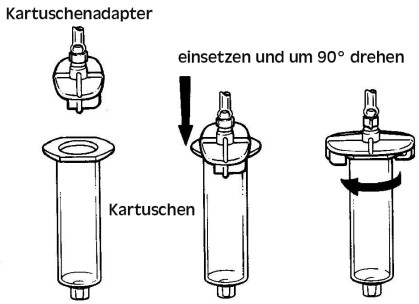

1. Schließen Sie das Gerät an Ihr Druckluftnetz an (5-7 bar gefiltert).
2. Stecken Sie den Fußschalter an.
3. Stecken Sie den Gerätestecker des 10 cc Kartuschenadapter in das Dosiergerät.
4. Schließen Sie das Gerät mit dem mitgelieferten Netzkabel an 230 V AC an.
5. Füllen Sie eine 10 cc Kartusche mit dem zu dosierenden Material und schließen Sie die Kartusche an den 10 cc Adapter an (s. Bild).

5.1 Anschlussschema

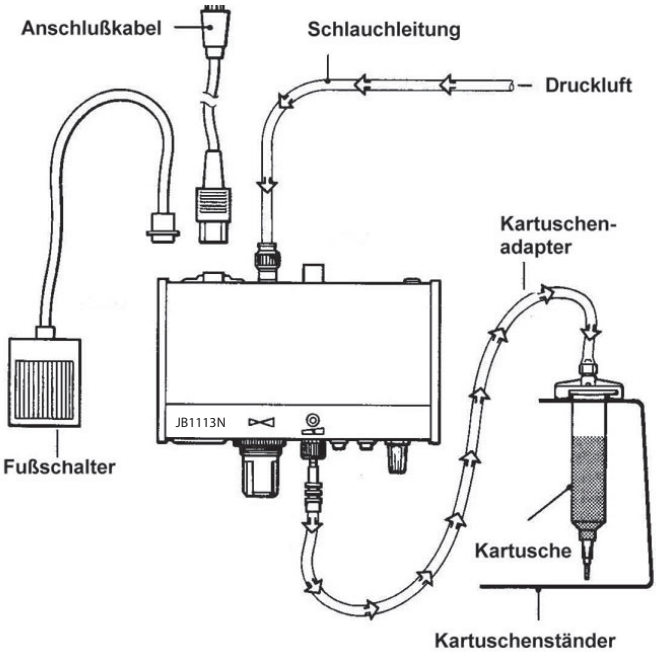

6. Bedienelemente

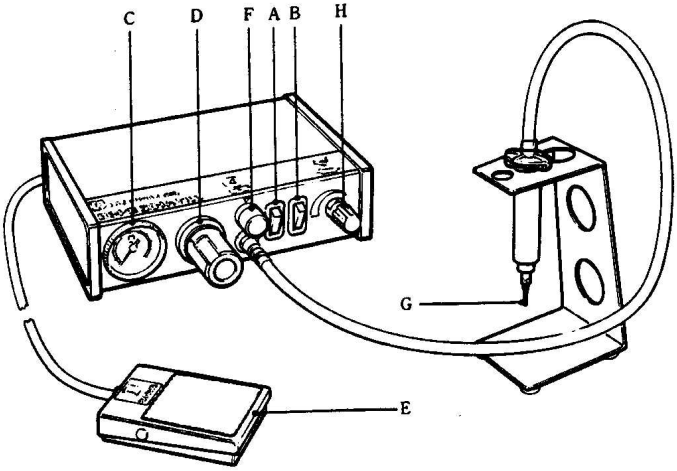

A) Hauptschalter: Ein / Aus des Dosiergerätes
B) Zeitautomatik: Ein / Aus schalten der Wenn der Schalter leuchtet wird solange Material dosiert, wie der Fußschaltern gedrückt bleibt. Leuchtet der Schalter nicht, ist die Zeitautomatik aktiv.
C) Manometer: Hier kann der eingestellte Dosierdruck abgelesen werden.
D) Druckregler: Im Uhrzeigersinn drehen um den Dosierdruck zu erhöhen. Gegen den Uhrzeigersinn wird der Druck zum Dosieren niedriger eingestellt.
E) Fußschalter: Dient zum Auslösen des Dosiervorgangs.
F) Zeitknopf: Hier wird die Dosierzeit für die Zeitautomatik eingestellt. Drehen Sie den Knopf im Uhrzeigersinn um die Dosierzeit zu erhöhen. Die Zeitbereiche sind auf Seite 10 beschrieben.
G) Dosiernadel.
H) Vakuumrückhaltung: Bei der Verarbeitung von dünnflüssigen Materialien verhindert die Vakuumrückhaltung das eventuelle Nachtropfen des Materials.

Hinweis:

Die Dosiermenge hängt vom eingestellten Druck, der Größe der Dosiernadel, der Viskosität des Materials und der Dosierzeit ab.

7. Tips zum Dosieren

1. Halten Sie die Kartusche währen des Dosierens schräg (ca. 60°± 20° s. Fig. 1).
2. Heben Sie die Dosiernadel immer senkrecht nach oben ab (Fig. 2).
3. Halten Sie die Kartusche niemals mit der Dosiernadel nach oben. So kann Material in das Dosiergerät laufen und das Ventil beschädigen!
4. Die Dosierpunkte werden größer bzw. kleiner wenn: die Dosierzeit höher oder niedriger eingestellt wird oder der Druck höher oder niedriger eingestellt wird oder eine größere oder kleinere Dosiernadel verwendet wird.
5. Bei dünnflüssigen Materialien kann das Nachtropfen mit der Vakuumrückhaltung verhindert werden. Drehen Sie dazu den Knopf (H) gegen den Uhrzeigersinn auf.

FIG. 1

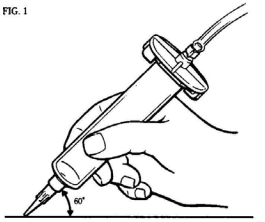

FIG. 2

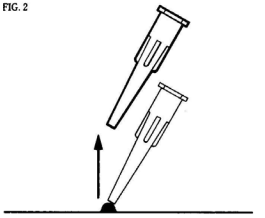

Fig. 3

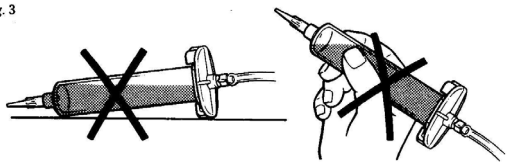

Hinweis:
Zu hoch eingestelltes Vakuum verursacht Luftblasen in der Kartusche und Material kann in das Gerät gesaugt werden. Deshalb nur soviel Vakuum einstellen bis gerade kein Material mehr nachtropft.

8. Elektrisches Schaltungsdiagramm

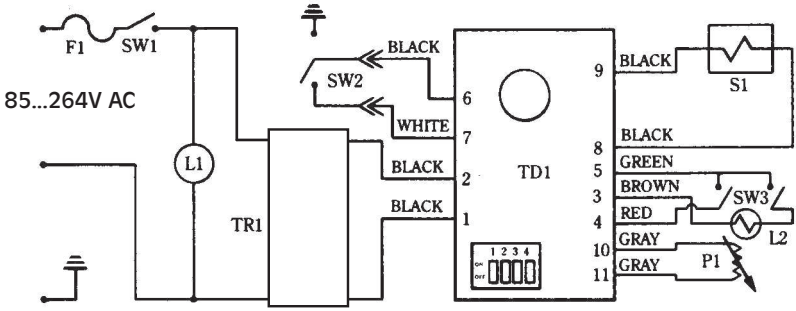

F1	Sicherung 2A	560025-LF	S1	Nadelventil für Venturidüse	560686
SW1	Hauptschalter 90...260V AC	560026E-Z	TD1	Steuerplatine	560030-LF
SW2	Buchse für Fußschalter	560765	P1	Zeitschalter (Potentiometer)	560031-LF
SW3	Schalter für Zeitautomatik	560028-Z	TR1	Netzteil	562246

Hinweis:

Dosiervorgang wird über SW2 „Schließer“ ausgelöst. Wenn anstatt des Fußschalters eine externe Steuerung angeschlossen wird, ist darauf zu achten, dass keine Spannung in das Dosiergerät eingespeist wird. Nur einen Relaiskontakt „Schließer“ verwenden.

9. Einstellung des Zeitgebers

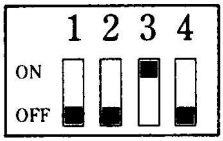

#1	ON =	0,2 s - 20 s
#2	ON =	0,1s - 10 s
#3	ON =	0,01 s - 1 s
#1,2,3	ON =	0,3 s - 31 s
#1,2,3	OFF =	0,005 s - 0,4 s
#4	Extra Modus	

ON = Signal wird gehalten
OFF = manuell

10. Wartung und Reinigung

Das Produkt ist wartungsfrei.
Lassen Sie eine Reparatur nur durch den Hersteller durchführen

Verwenden Sie zur Reinigung des Gehäuses nur trockene oder feuchte Tücher, niemals Reinigungsmittel wie Benzin oder Verdünner.

11. Entsorgung

Entsorgen Sie das Produkt am Ende seiner Lebensdauer gemäß den geltenden gesetzlichen Bestimmungen.

Elektrotechnische Teile dürfen nicht über den Hausmüll entsorgt werden. Nach Richtlinie 2012/19/EU über Elektro- und Elektronik-Altgeräte (WEEE) sind diese bei den dafür eingerichteten Sammelstellen abzugeben um einer Wiederverwendung zugezuführt zu werden.

12. CE-Erklärung

CE Konformitätserklärung

- EG-Niederspannungsrichtlinie 2006/95/EG
- EG-Richtlinie Elektromagnetische Verträglichkeit 89/336/EWG und 2004/108/EG

Hiermit erklären wir, dass das folgend genannte Produkt den Bestimmungen der oben gekennzeichneten Richtlinien und aufgrund seiner Konzipierung und Bauart, sowie in der von uns in Verkehr gebrachten Ausführung den einschlägigen Bestimmungen entspricht.

Produkt: **Dosiergerät elektrisch**
Typ: **JB1113N**

Hersteller: **VIEWEG Dosier- und Mischtechnik**
Gewerbepark 13
85402 Kranzberg
Tel.: 08166-6784-0
Fax: 08166-6784-20

Folgende harmonisierte europäische Normen wurden angewandt:

- DIN EN ISO 61000-6-3 Störaussendungen
- DIN EN ISO 61000-6-2 Störfestigkeit

Vieweg GmbH
Dosier- und Mischtechnik
Gewerbepark 13 · 85402 Kranzberg
Tel. 08166-6784-0 · Fax 08166-6784-20
www.dosiergeri.de

Kranzberg, 07.09.2012

Till Vieweg, Geschäftsführer

Vieweg GmbH
Dosier- und Mischtechnik
Gewerbepark 13
85402 Kranzberg
Tel. +49 8166 6784 - 0
Fax +49 8166 6784 - 20
info@dosieren.de
www.dosieren.de